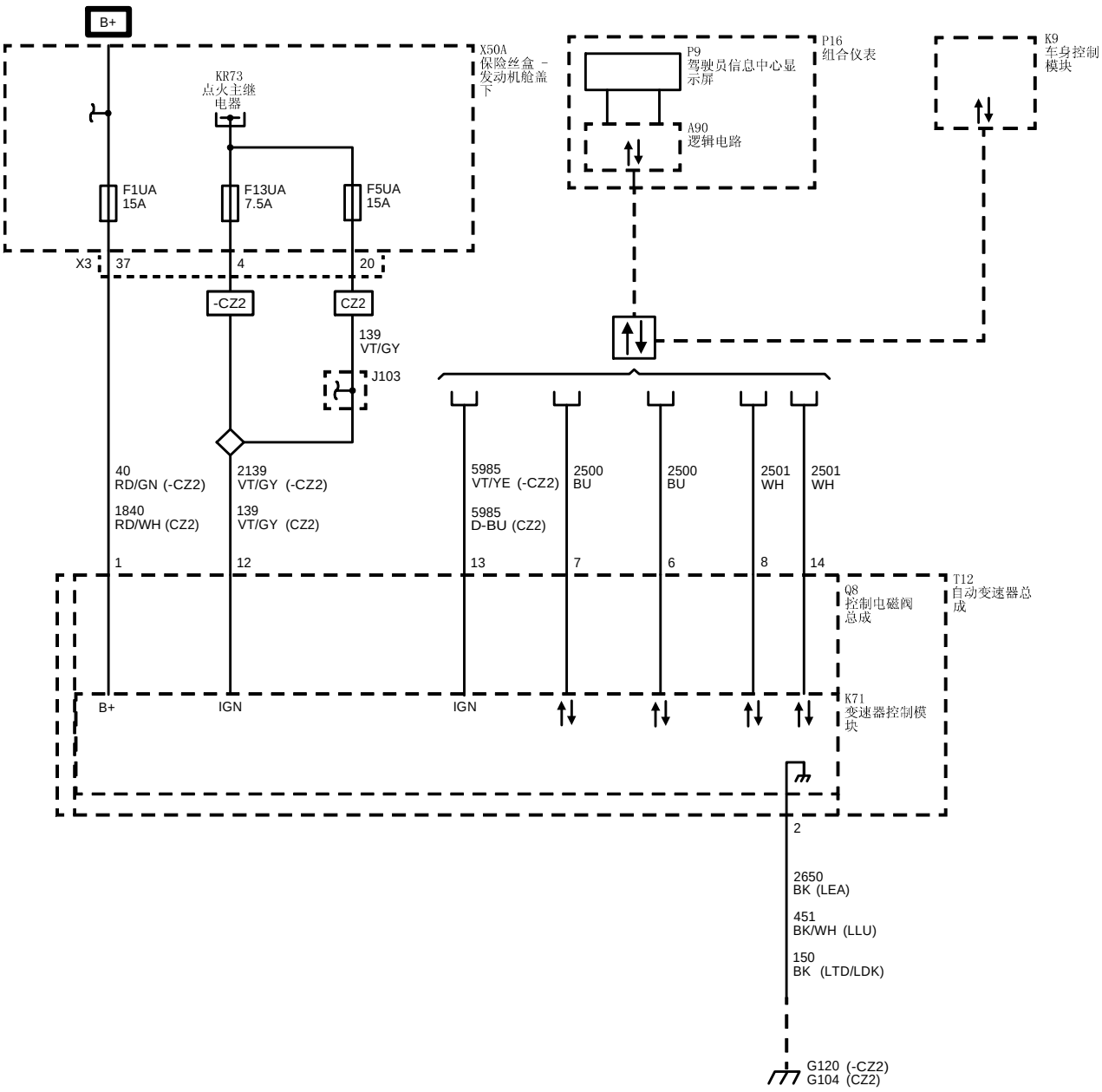
B+
X50A
保险丝盒 -
发动机舱盖
下
KR73
点火主继
电器
F1UA
15A
F13UA
7.5A
F5UA
15A
X3
37
4
20
-CZ2
CZ2
139
VT/GY
J103
P16
组合仪表
P9
驾驶员信息中心显
示屏
A90
逻辑电路
K9
车身控制
模块
40
RD/GN (-CZ2)
1840
RD/WH (CZ2)
2139
VT/GY (-CZ2)
139
VT/GY (CZ2)
5985
VT/YE (-CZ2)
5985
D-BU (CZ2)
2500
BU
2500
BU
2501
WH
2501
WH
1
12
13
7
6
8
14
T12
自动变速器总
成
Q8
控制电磁阀
总成
K71
变速器控制模
块
B+
IGN
IGN
2
2650
BK (LEA)
451
BK/WH (LLU)
150
BK (LTD/LDK)
G120 (-CZ2)
G104 (CZ2)